ΦΥΓΟΚΕΝΤΡΙΚΟΙ ΦΥΣΗΤΗΡΕΣ

CENTRIFUGAL BLOWERS

- Μοτέρ **230V/50/60Hz**
- Οι τύποι **VCE** είναι με μοτέρ εξωτερικού ρότορα
- Φτερωτή φυγοκεντρική με πυκνά πτερύγια

ΕΦΑΡΜΟΓΕΣ: Κατάλληλοι για ενεργειακά τζάκια, θερμάστρες, καυστήρες κ.ά.

KOS CAA-07 CAA-10B VCE-12R VCE-14H

ΤΥΠΟΣ	ΣΤΡΟΦΕΣ rpm	ΙΣΧΥΣ W	MAXIMUM ΘΕΡΜΟΚΡΑΣΙΑ °C	ΠΑΡΟΧΗ m^3/h	ΣΤΑΤΙΚΗ ΠΙΕΣΗ Pa	ΔΙΑΣΤΑΣΕΙΣ ΕΞΟΔΟΥ mm	ΔΙΑΜΕΤΡΟΣ ΦΤΕΡΩΤΗΣ ∅ mm	ΤΙΜΗ €
KOS-001	1400	5	40^0	150	50	50x55	97	47,00
KOS-002	2500	30	40^0	300	100	50x55	97	72,00
CAA-07-003	2150	28	60^0	73	105	33x54	76	27,00
CAA-10B	2180	82	50^0	190	260	78x96	108	56,00
VCE-12R	1900	57	40^0	260	230	81x65	120	93,00
VCE-14 H15R	1750	120	40^0	420	350	90x103	140	101,00

ΔΙΑΣΤΑΣΕΙΣ (mm)
CAA-07

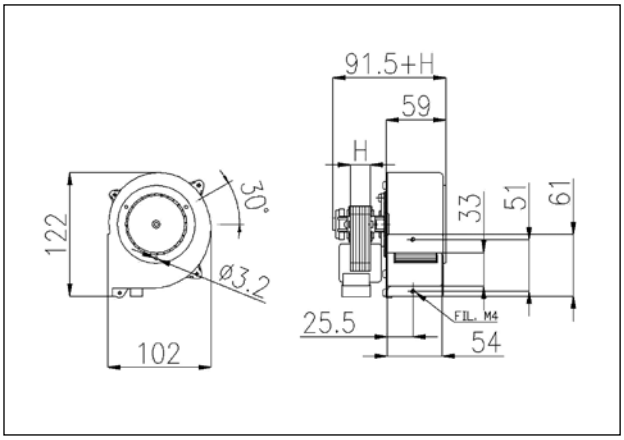

DIMENSIONS(mm)
CAA-10B

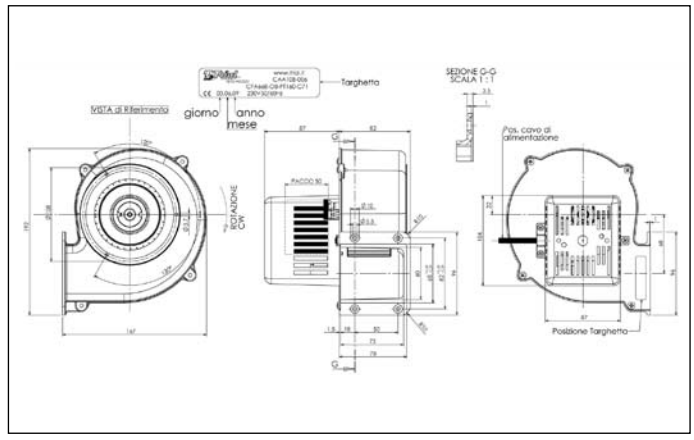

VCE - 12R

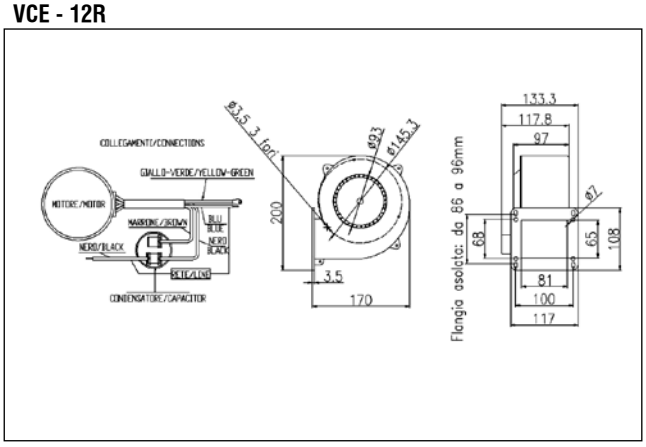
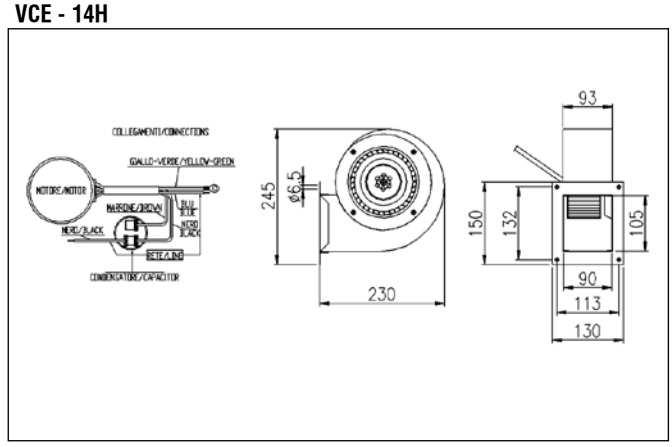
VCE - 14H